Amplificador EuroSwitch 13 entradas 27/31dB

Compactos y efectivos para grandes instalaciones

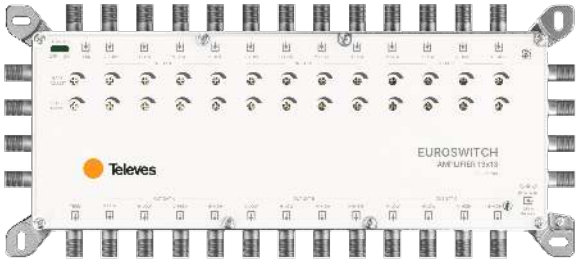

Amplificador compacto de 13 entradas (una terrestre y las cuatro polaridades de tres satélites) que permite aumentar el número de usuarios de la instalación optimizando la señal que le llega a cada uno. Amplificación de 27dB en terrestre y 31dB en satélite.

RED compliant

Ref.	719709
Ref. Lógica	MSE1327V
EAN13	8424450337493

Embalajes	
Caja	1 Unidades

Datos físicos	
Peso neto	610,00 g
Volumen bruto	1,80 dm^3
Peso bruto	730,00 g
Anchura	275,00 mm
Altura	122,00 mm
Profundidad	28,00 mm
Peso del producto principal	610,00 g

Destaca por

- Muy compacto en dimensiones y peso
- Nivel de salida elevado
- Alto blindaje (clase A), gracias a fabricación en Zamak
- Ajuste de la ganancia y la pendiente de manera individualizada
- Interruptor para proporcionar alimentación a la línea troncal terrestre (TERR. DC), permitiendo alimentar a los elementos de cabecera instalados como antenas inteligentes o amplificadores

- Dos formas de alimentación: mediante fuente de alimentación, o remotamente a través de las líneas troncales/cascada
- Consumo reducido
- Alimentación a 12 y 18V, haciéndolo compatible con la mayoría de instalaciones
- Diseño, calidad y fabricación 100% europea

Notas de Aplicación

Instalación en un hotel de tamaño medio (3 satélites)

Los LNBs, la antena terrestre y todos los elementos de la cascada se alimentan con una única fuente de alimentación de 3A. En el caso de utilizar un amplificador en la instalación, éste será el elemento recomendado para ubicar la fuente.

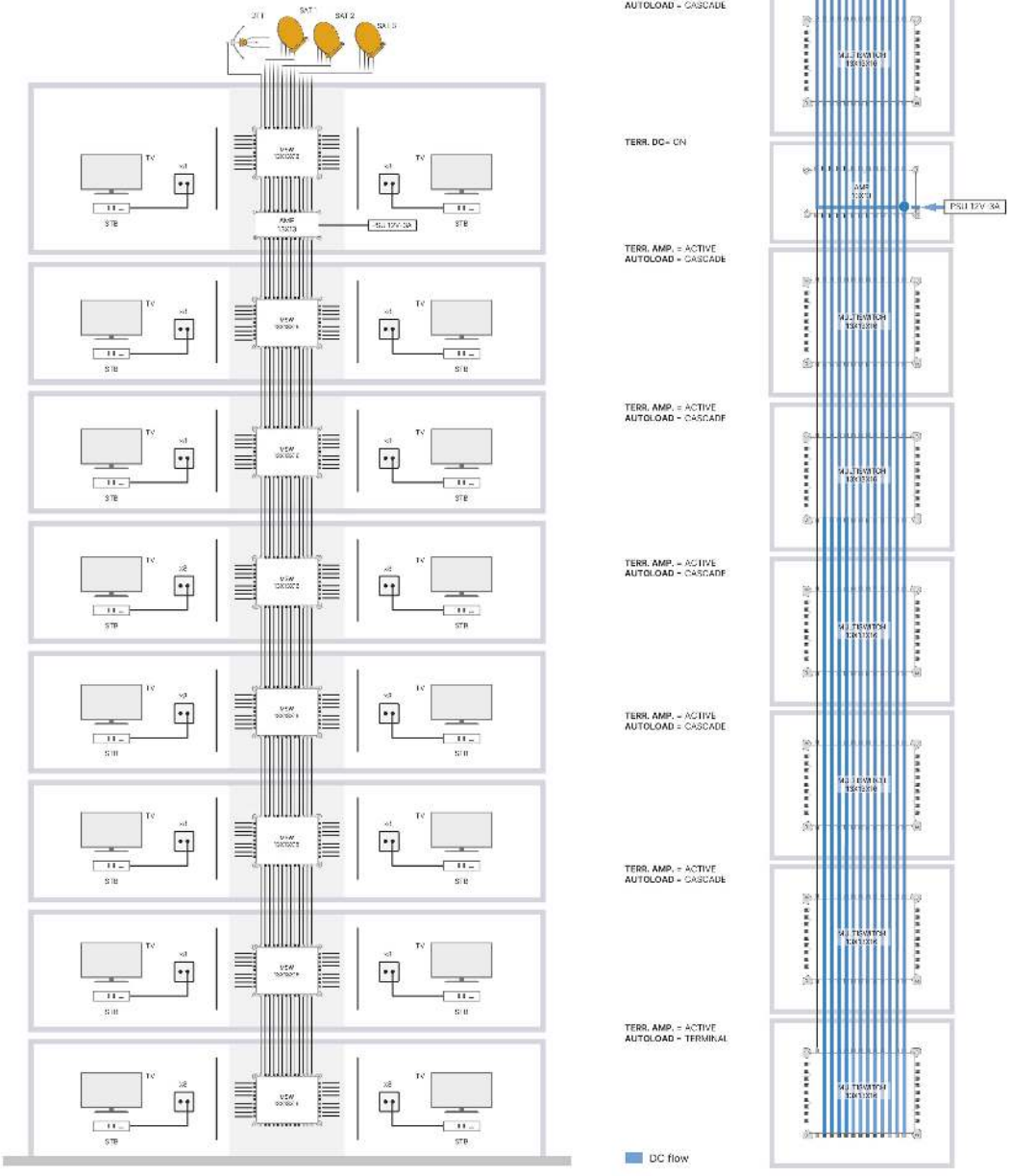

Detalles de montaje/configuración

Optimiza el montaje y organiza el cableado de forma limpia gracias a los separadores incluidos. Su instalación añade 15 mm de separación con la pared para guiar los cables cómodamente por detrás del dispositivo.

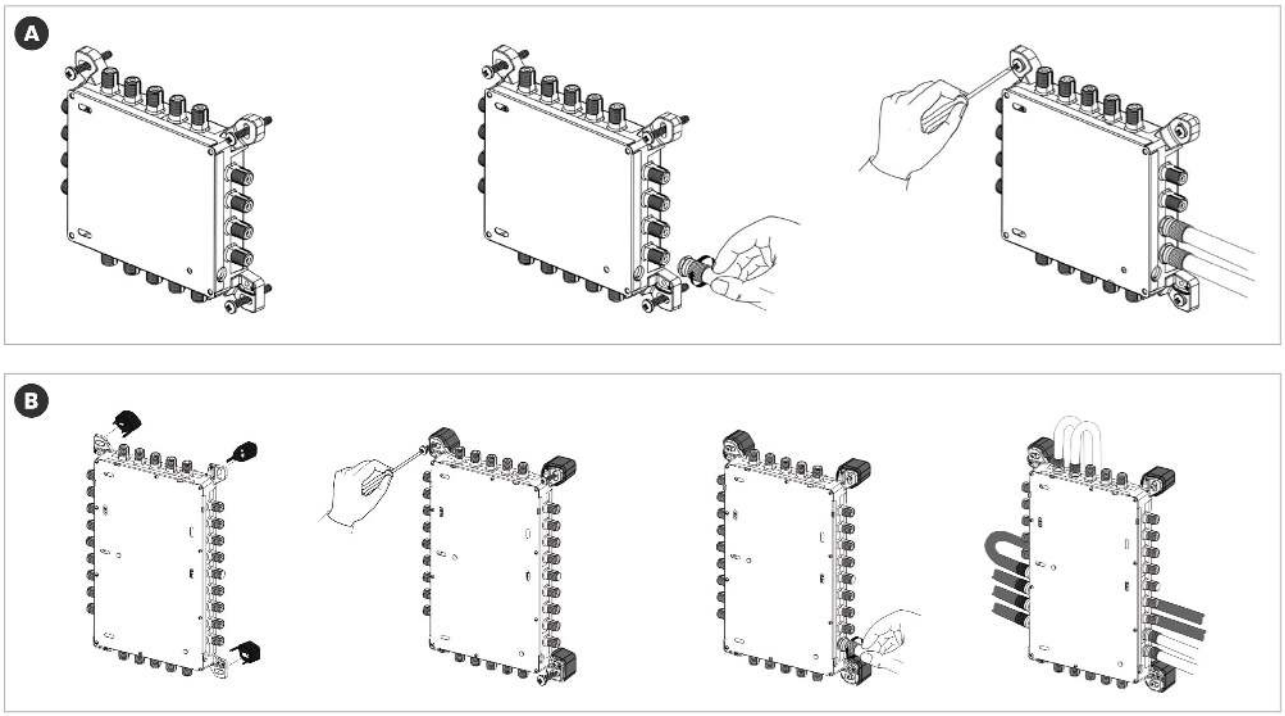

Especificaciones técnicas : Ref. 719709

Número de entradas		13	
Número de salidas		13	
Bandas		TERR	SAT
Margen de frecuencia	MHz	88 ... 862	950 ... 2400
Nivel de salida	dBµV	114	118
Ganancia	dB	27	31
Margen de regulación de ganancia	dB	0 ... 20	
Regulación de la pendiente	dB	0 ... 12	
Aislamiento	dB	> 30	
Tensión de alimentación	Vdc	12 ... 18	
Consumo de corriente max (@12V)	mA	865	
Consumo de corriente max (@18V)	mA	580	
Consumo potencia máx.	W	10,4	
Temperatura de funcionamiento	°C	-5 ... 45	
Índice de protección (IP)		20	